BOET

TUBULAR

Referencia: 82556

MONOMANDO BAÑO DUCHA EMPOTRADA

Acabado: Cromo
Cartucho Ø 35 Salida conducida
Salida: 2 vía
Presión de uso: Entre 1 - 5 bars recomendable 3 bars
Caudal presión 3 bars: Baño: 14.3 l/m Ducha: 12.6 l/m
Temperatura recomendable agua caliente 55ºC Tº Max. 65ºC.

DIBUJO TÉCNICO

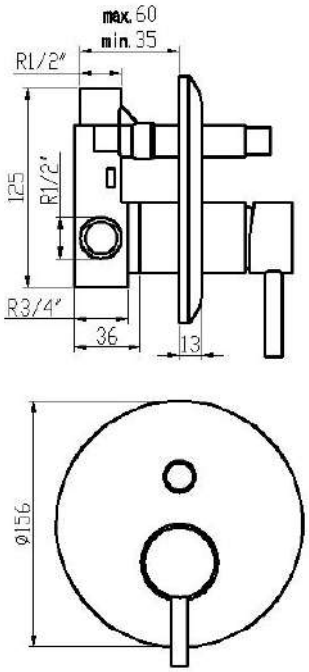

ESTE DOCUMENTO NO PUEDE SER MANIPULADO, ES PROPIEDAD DE FELIU BOET GRIFERÍAS, S.L