BOET

PRISMA

Referencia: 87425

MONOMANDO DUCHA EMPOTRADA

Acabado: Cromo

Cartucho Ø 35 salida conducida

Salida: 1 vía

Presión de uso : Entre 1 - 5 bars recomendable 3 bars

Caudal presión 3 bars: 15 l/m

Temperatura recomendable agua caliente 55ºC Tº Max. 65ºC.

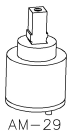

DIBUJO TÉCNICO

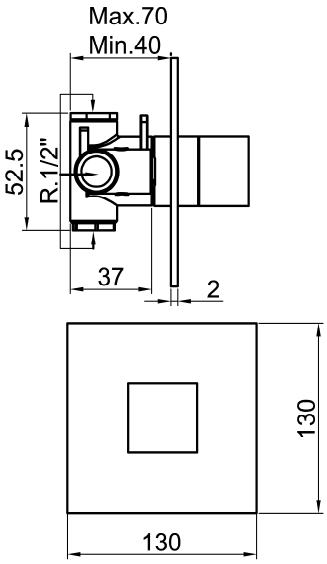

BOET

www.feliuboet.com

ESTE DOCUMENTO NO PUEDE SER MANIPULADO, ES PROPIEDAD DE FELIU BOET GRIFERÍAS, S.L