BOET

ANTIQUE

Referencia: 72248

MONOBLOC BIDÉ

Acabado: Cromo

Montura cerámica 1/2" vuelta. Estriado 20 dientes.

Conexiones flexibles: 370 mm.

Presión de uso : Entre 1 - 5 bars recomendable 3 bars

Caudal presión 3 bars: 16.5 l/m.

Temperatura recomendable agua caliente 55ºC Tº Max. 65ºC.

Resistencia presiones estáticas ≤ 10 bars.

Golpes de ariete: 25 bars de presión

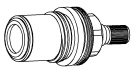

A-20

DIBUJO TÉCNICO

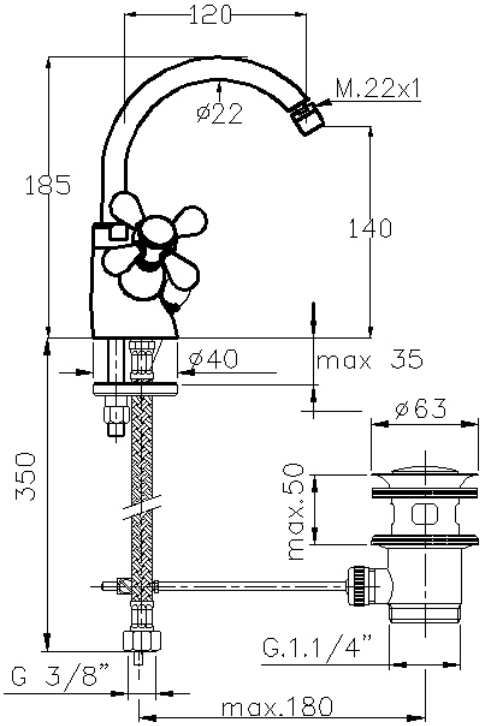

BOET

www.feliuboet.com

ESTE DOCUMENTO NO PUEDE SER MANIPULADO, ES PROPIEDAD DE FELIU BOET GRIFERÍAS, S.L